SERRURE À PLAQUER

OJMAR

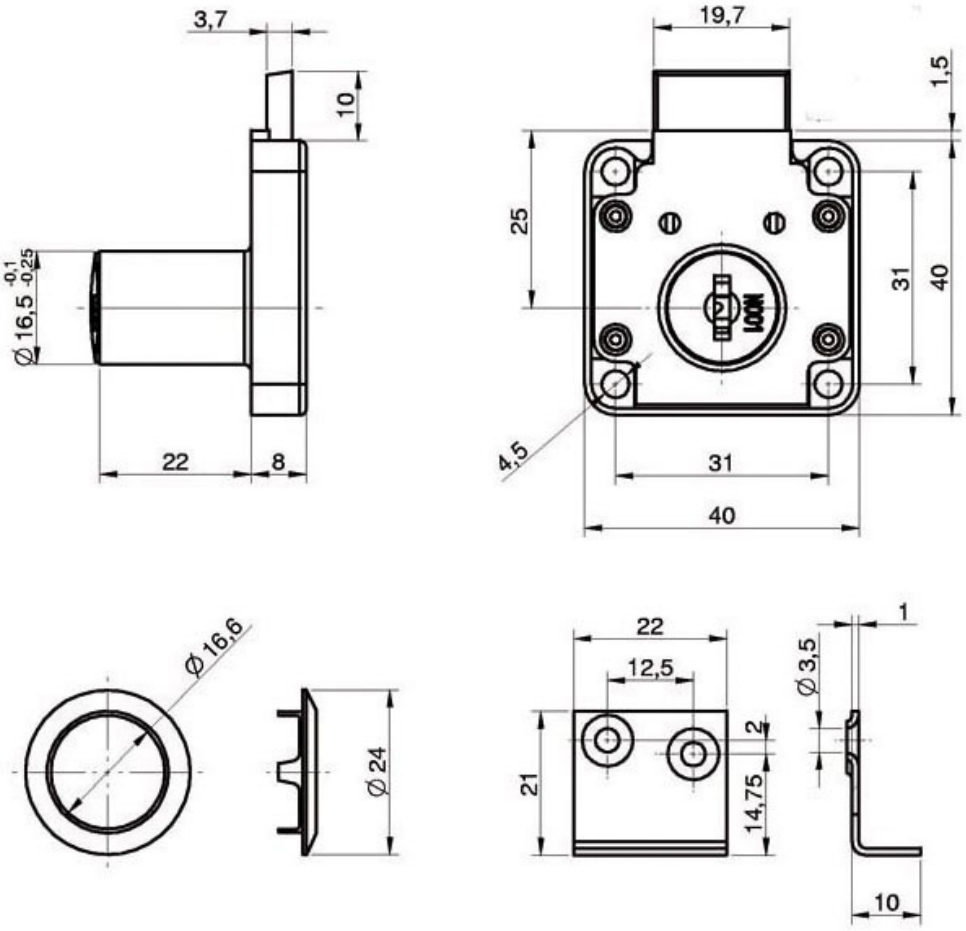

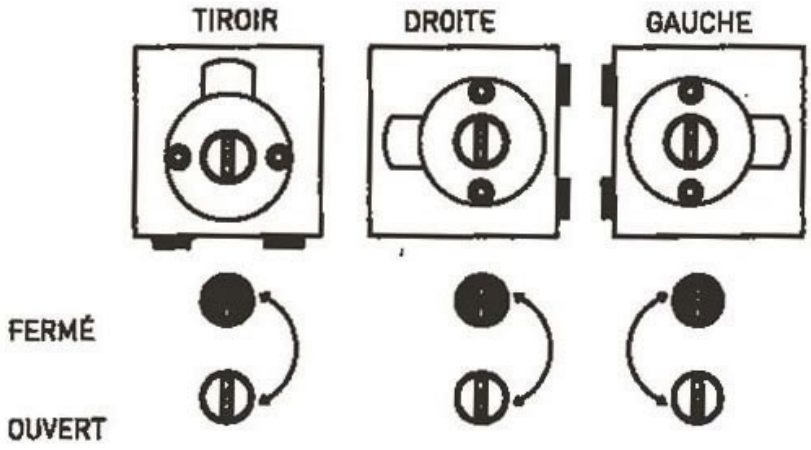
TIROIR
DROITE
GAUCHE
FERMÉ
OUVERT