SERRURE À POUSSOIR

OJMAR

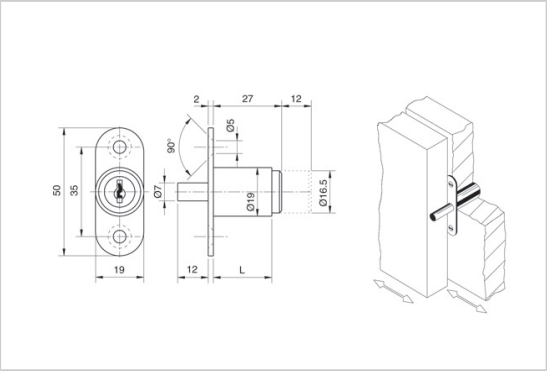

Cette serrure à poussoir de marque Ojmar est recommandée pour les **portes coulissantes**.

Elle fait partie des serrures batteuses pouvant recevoir un cylindre interchangeable.

Son cylindre a une longueur de 27 mm.

Son boîtier a des dimensions de 50 x 19 mm et est réalisé en zamack.

Ainsi le modèle **sans barillet** ne comporte pas de rosace.

Quant au modèle **avec barillet fixe**, il comporte aussi une rosace et 2 clés.

RÉFÉRENCE	VERSION	PRIX HT	PRIX TTC	UNITÉ DE VENTE
361 40040 11936	S'entrouvrant	**10,82 €**	12,98 €	l'unité
361 10040 01936	Variée	**10,97 €**	13,16 €	l'unité

Caractéristiques :

- Décor : Nickelé
- Longueur : 27 mm
- Matériau : Zamac

Tarifs valables le 30/04/2025
http://www.bricotoo.com/serrure-a-poussoir-avec-barillet-p3140

15000 références pour le bricolage
Livraison gratuite au delà de 99 € TTC en France métropolitaine
Livraison en 72h00 hors week-end, jours fériés, hors montagne et en France métropolitaine
Un service client à votre écoute