SPOT DE TERRASSE
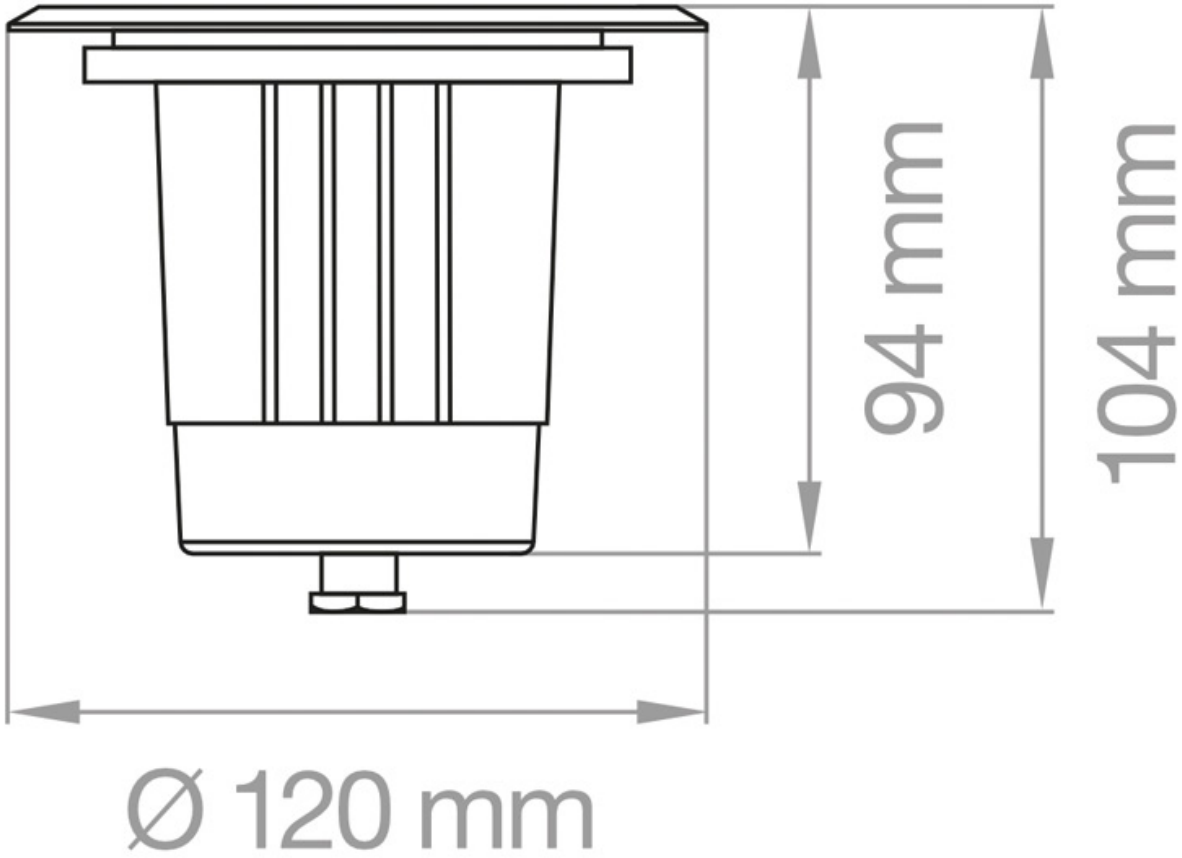
LAMPO