SUPPORT DE BARRE D'ÉCHELLE
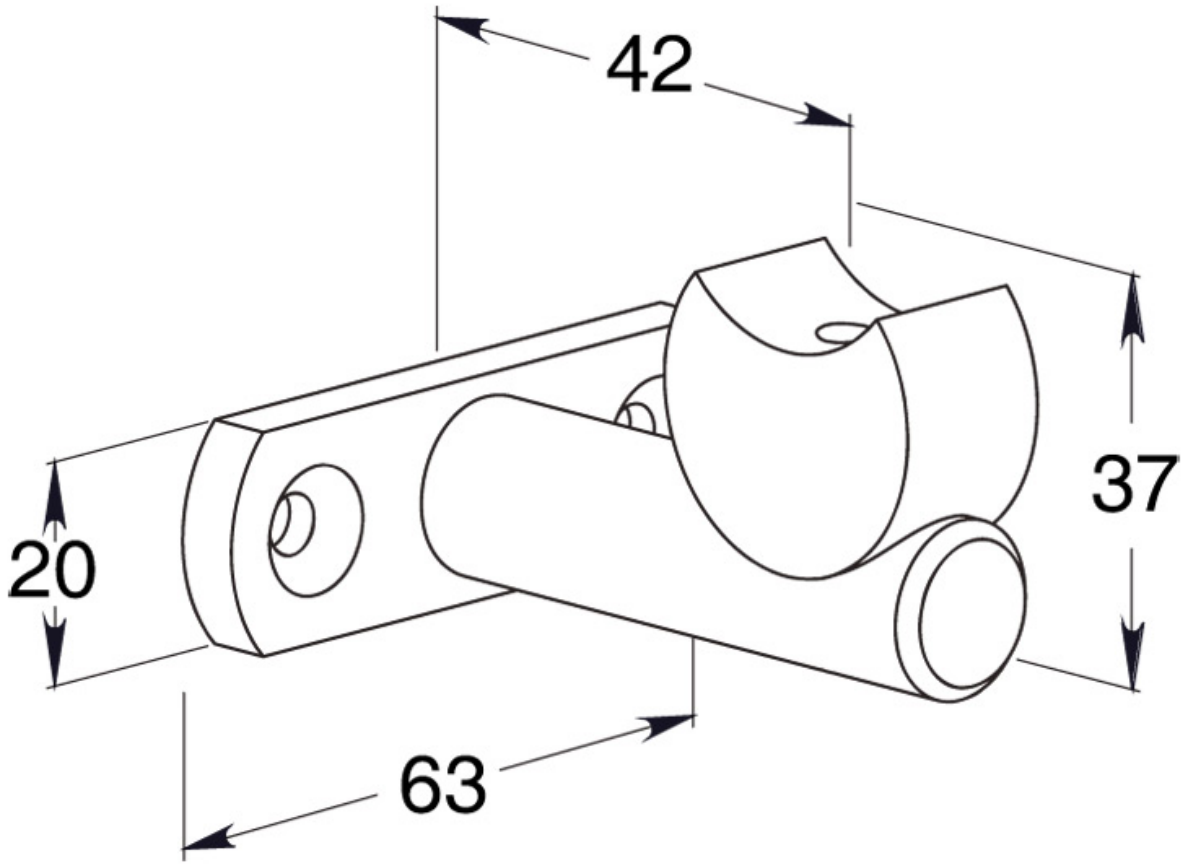
CUIVRINOX