SUPPORT DE MILIEU DE LIT
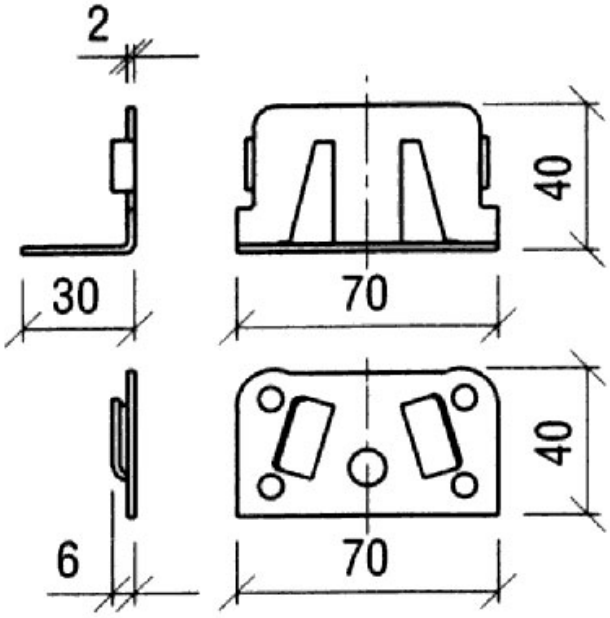
SERFA