SUPPORT ÉLÉMENT HAUT À VISSER

CAMAR

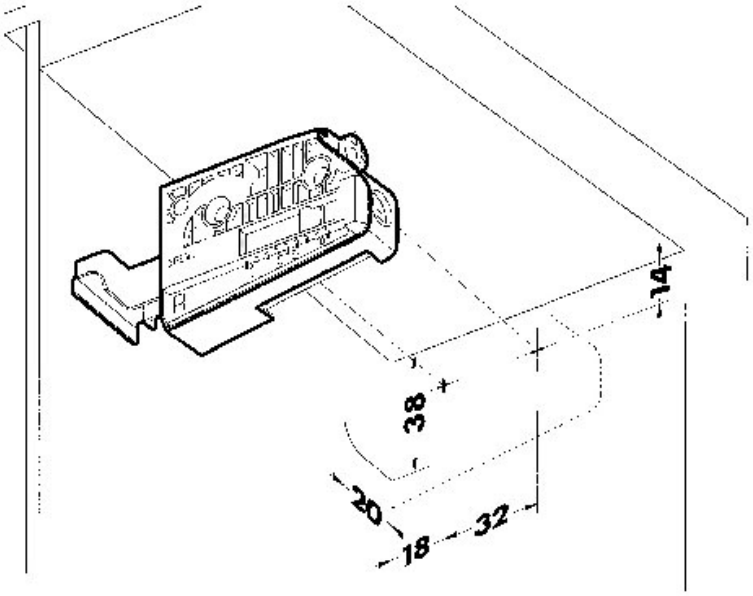

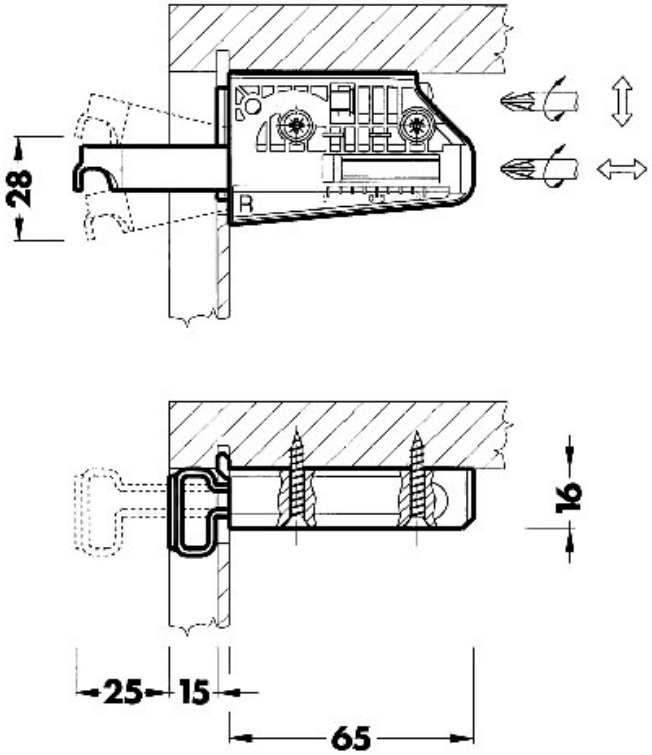
28
R
16
25
15
65