SUPPORT INTERMÉDIAIRE POUR TIGE Ø6
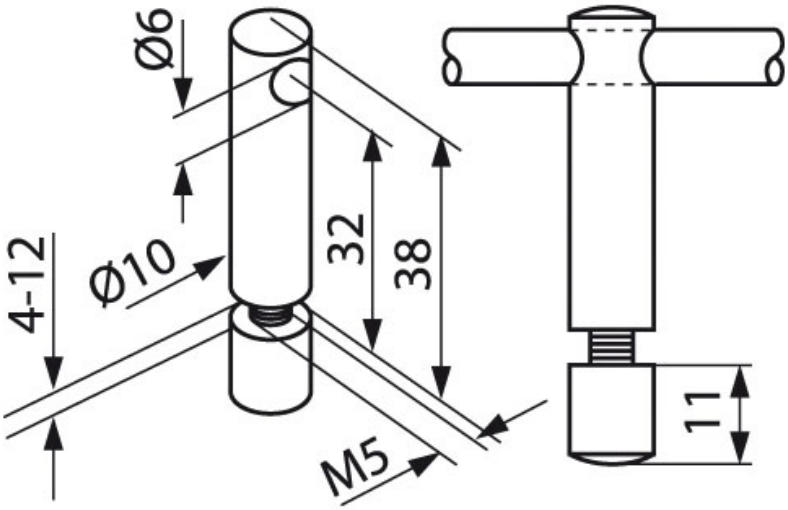
ITAR