SYSTÈME LATÉRAL POUR CONDAMNATION DE TIROIRS
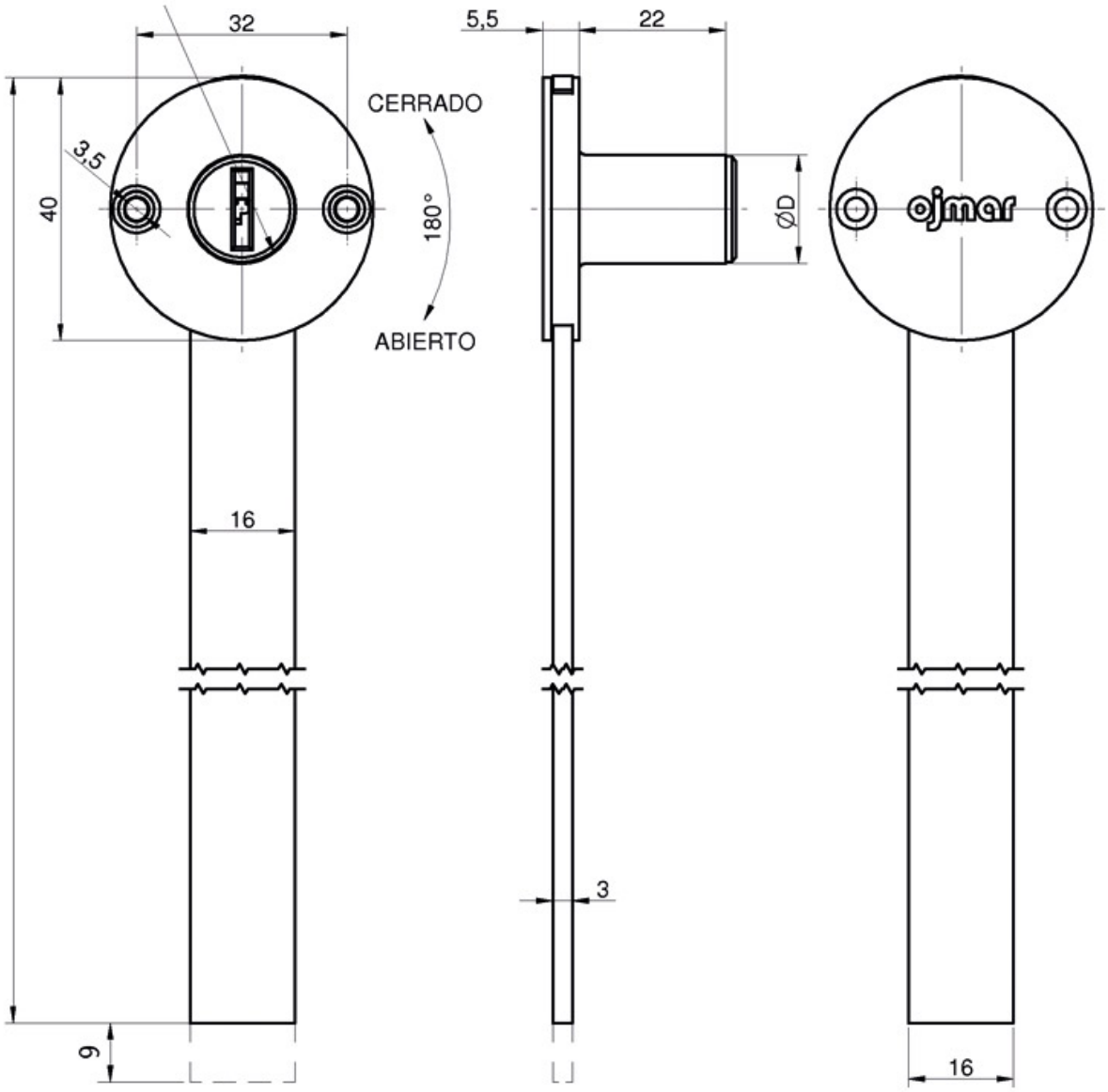
OJMAR