TAQUET 2 TOURILLONS Ø5
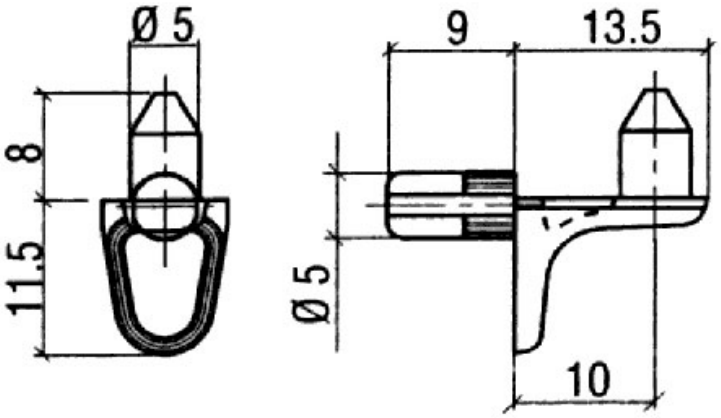
ITALIANA FERRAMENTA