TAQUET AVEC VENTOUSE
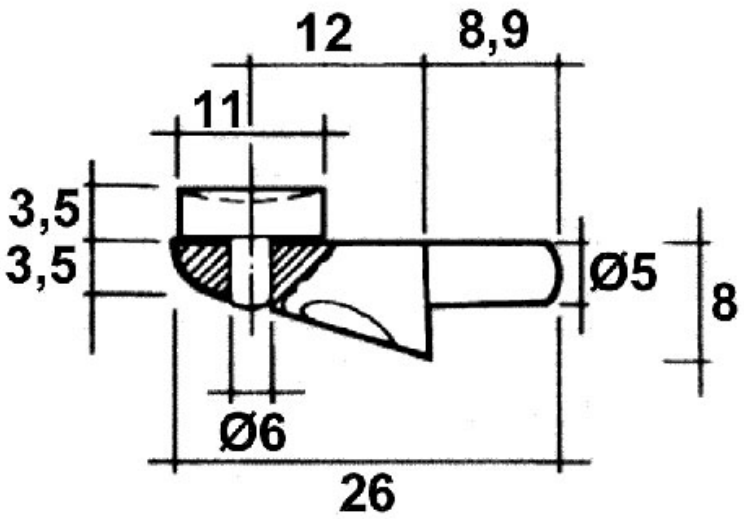
ITALIANA FERRAMENTA