TAQUET
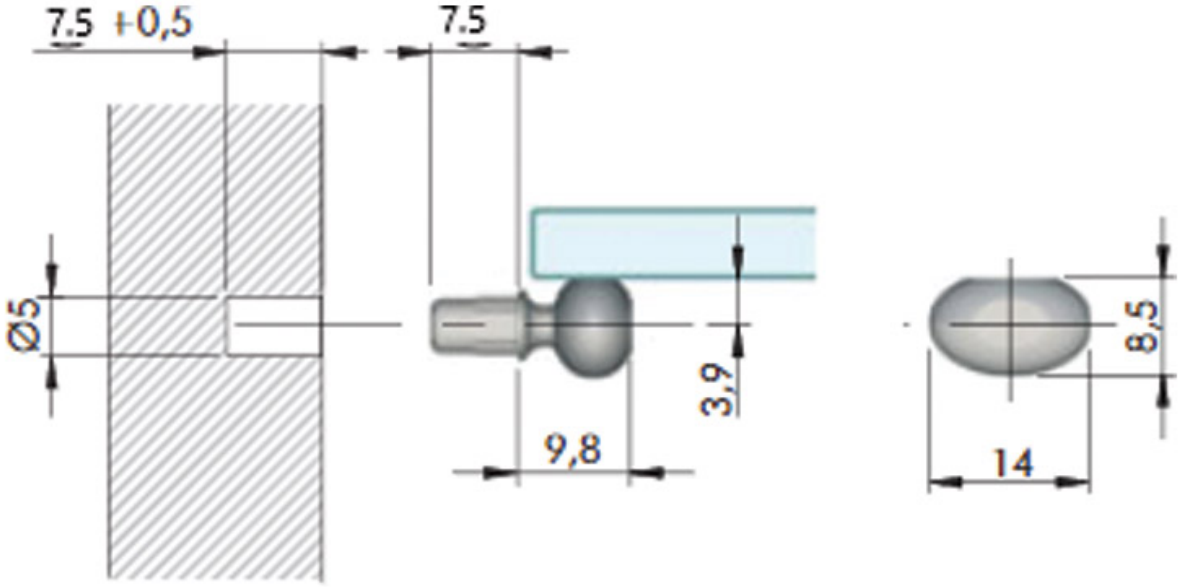
ITALIANA FERRAMENTA