TAQUET PINCE VERRE NICKELÉ
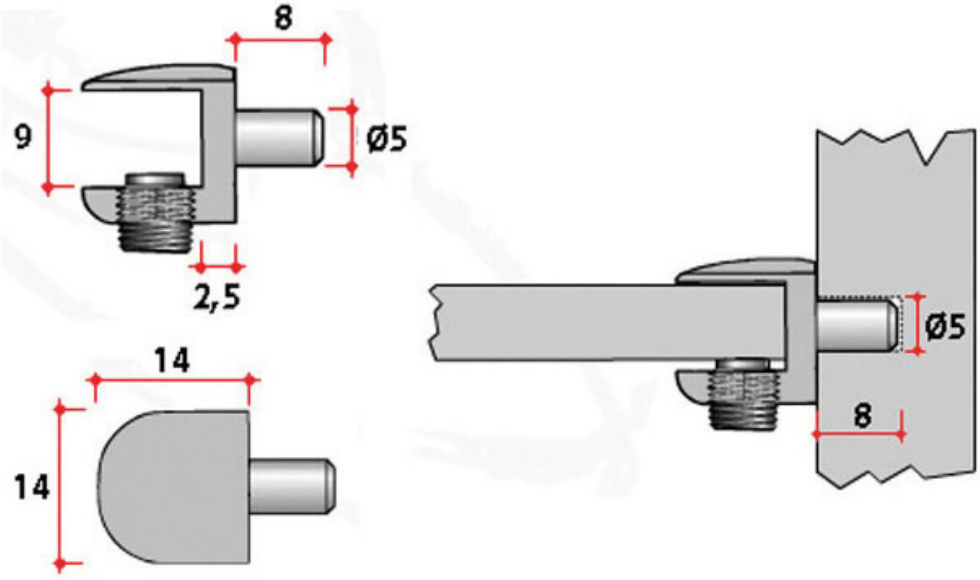
ITAR