TAQUET RÉGLABLE
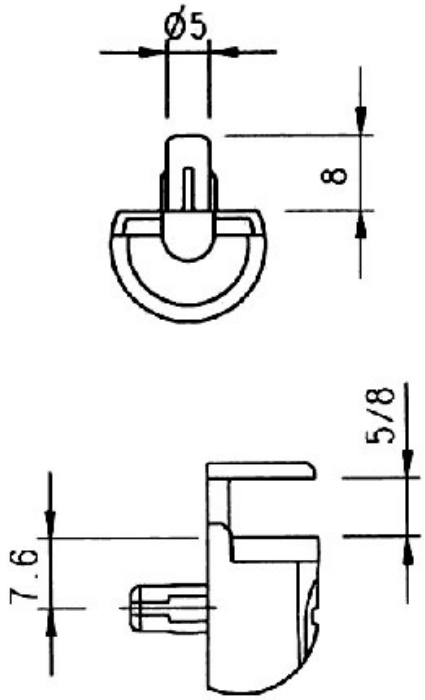
ITALIANA FERRAMENTA