# TOURNIQUET 1/2 LUNE

INOXA INDUSTRIE

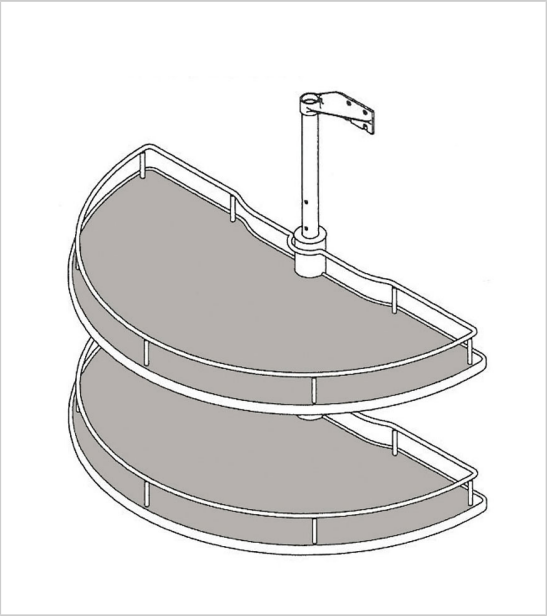

**Optimisez l'espace dans votre cuisine** grâce à ce tourniquet 1/2 lune Inoxa Industrie, destiné au caisson d'angle droit, à fixation latérale.

Ensemble complet comprenant :

- 2 plateaux mélaminés avec bordure et galerie acier chromé
- 1 axe hauteur maxi 615 mm
- Caisson droit de 800 ou 900 mm

| RÉFÉRENCE | DÉCOR | DIAMÈTRE | LARGEUR DE PASSAGE MINI | POUR CAISSON DE LARGEUR | PRIX HT | PRIX TTC | UNITÉ DE VENTE |
|---|---|---|---|---|---|---|---|
| **138 43010 80001** | Blanc | 660 mm | 400 mm | 800 mm | **200,86 €** | 241,03 € | l'unité |
| **138 43010 80010** | Gris | 660 mm | 400 mm | 800 mm | **201,02 €** | 241,22 € | l'unité |
| **138 43010 90010** | Gris | 760 mm | 450 mm | 900 mm | **210,95 €** | 253,14 € | l'unité |
| **138 43010 90001** | Blanc | 760 mm | 450 mm | 900 mm | **210,95 €** | 253,14 € | l'unité |

## Caractéristiques :

- Charge : 15 kg
- Hauteur intérieur de caisson maxi : 615 mm
- Matériau : Mélaminé / Acier
- Nombre de plateaux : 2

Fixation latérale.

Tarifs valables le 27/04/2024
https://www.bricotoo.com/tourniquet-12-lune-p31412

15000 références pour le bricolage
Livraison gratuite au delà de 99 € TTC en France métropolitaine
Livraison en 72h00 hors week-end, jours fériés, hors montagne et en France métropolitaine
Un service client à votre écoute