TRINGLE Ø6 ACIER
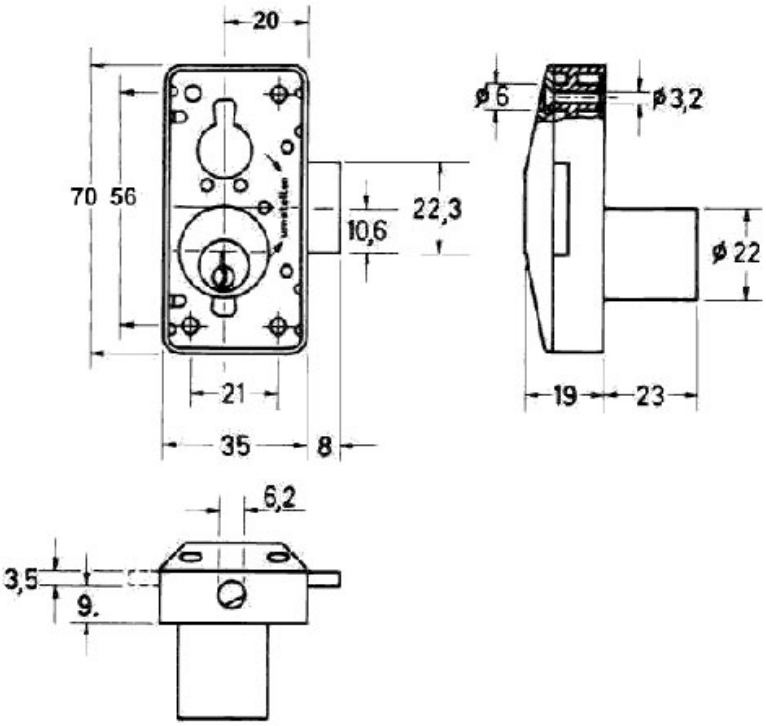
JUNIE