VIS D'ARRÊT TÊTE FENDUE

ITAR

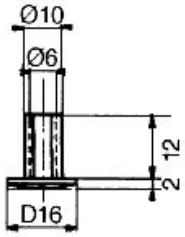

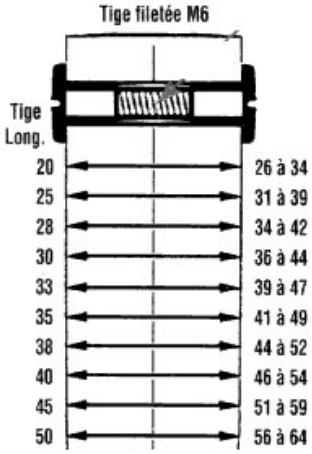

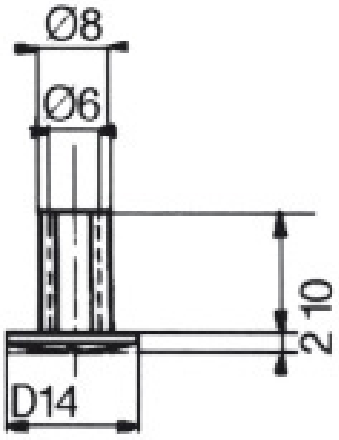
Ø8
Ø6
2
10
D14

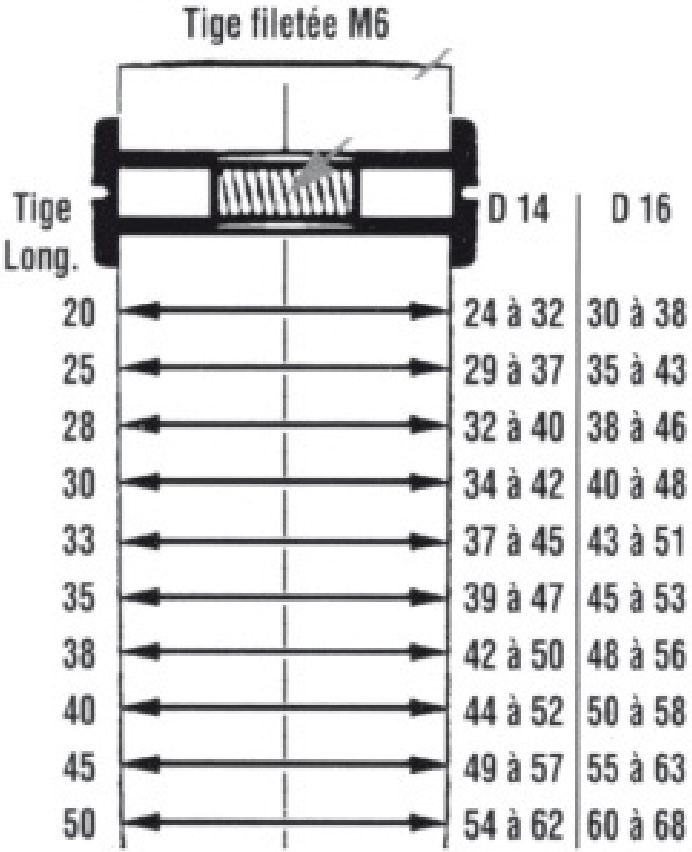
Tige filetée M6
Tige Long.
D 14
D 16
20 24 à 32 30 à 38
25 29 à 37 35 à 43
28 32 à 40 38 à 46
30 34 à 42 40 à 48
33 37 à 45 43 à 51
35 39 à 47 45 à 53
38 42 à 50 48 à 56
40 44 à 52 50 à 58
45 49 à 57 55 à 63
50 54 à 62 60 à 68