VIS D'ARRÊT TÊTE PLATE FENDUE M6
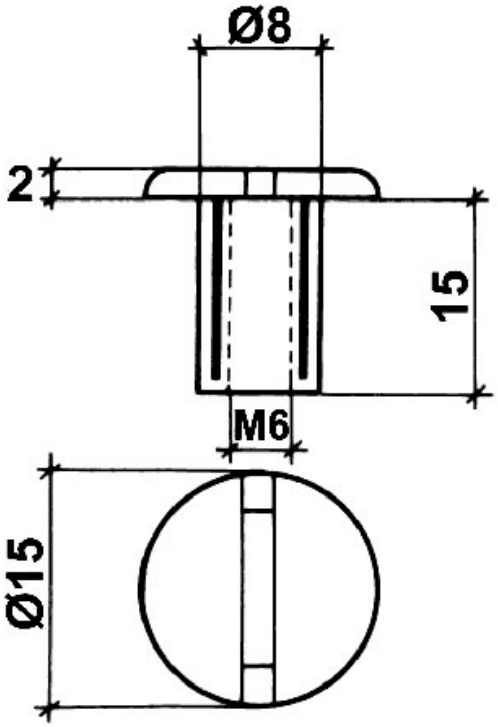
ITAR