VIS DE LIT EN CROIX

SERFA

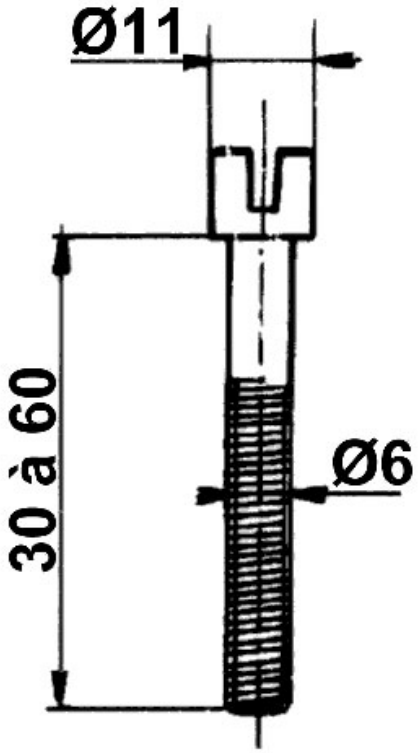

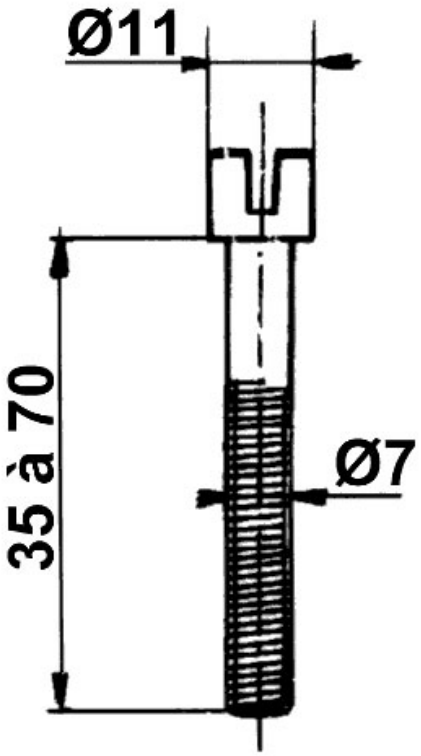
Ø11
35 à 70
Ø7

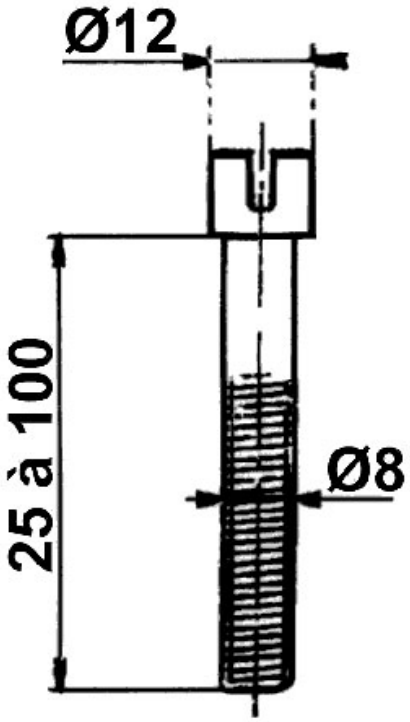
Ø12
25 à 100
Ø8