VIS DE RAPPEL - AVEC GÂCHE
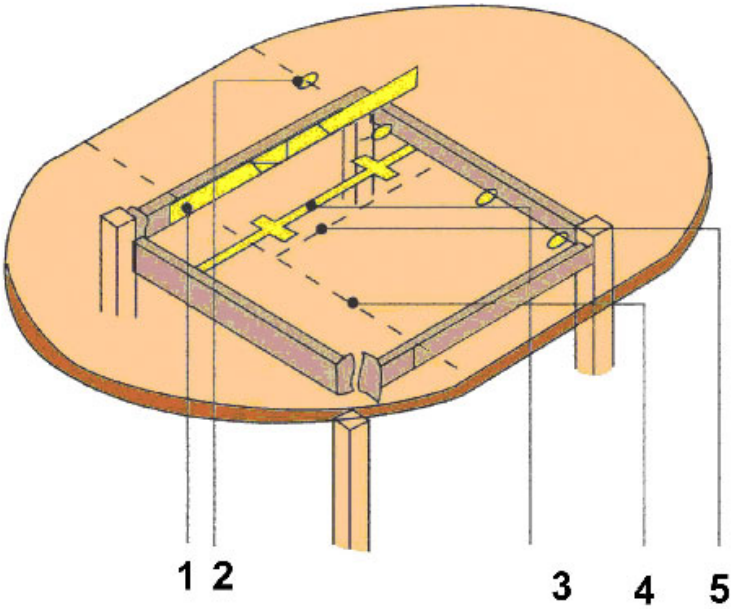
ITAR